LEGENDA

- Armirani beton
- Opažni blok - zalit z betonom
- Opeka
- Pusti ali filter (drenažni) beton

Nenosilne stene niso prikazane - glej načrt arhitekture!

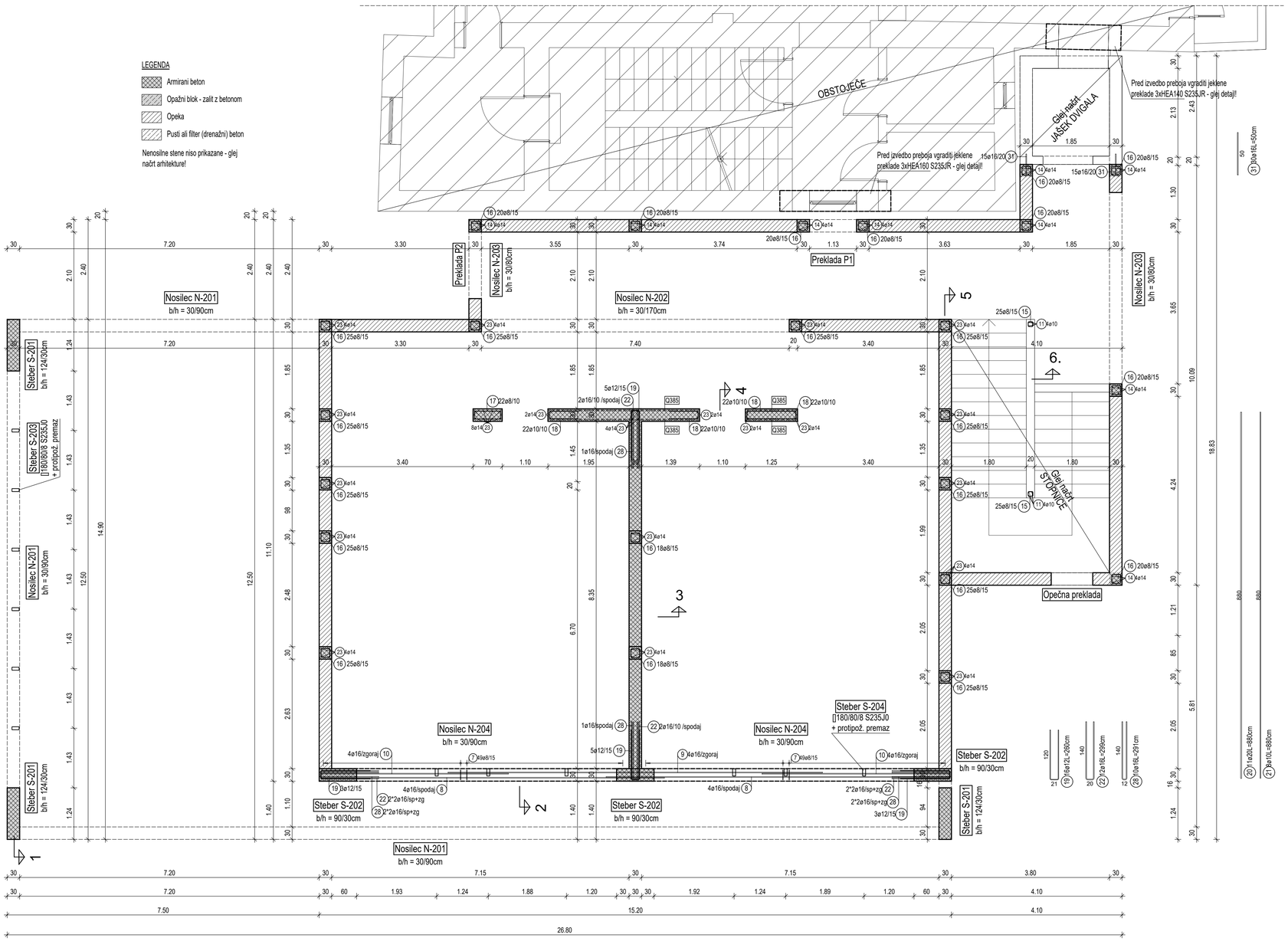

Seznam palic - oblika krivljenja

Poz.	Kosov	Fi [mm]	Posam. dolžina [m]	Kotirana oblika krivljenja (ni v merilu)	Skupna dolžina [m]	Teža [kg]
1	48	16	4.55	50 / 395	218.40	345.07
2	126	8	3.05	25 / 30 / 118	384.30	151.80
3	129	8	1.73	25 / 30 / 32 / 21 / 24	223.17	88.15
4	39	8	1.09	25 / 21 / 24	42.51	16.79
5	78	10	1.00	50 / 90	78.00	48.13
6	20	8	0.43	24 / 12	8.60	3.40
7	98	8	2.26	15 / 25 / 79	221.48	87.48
8	8	16	8.25	825	66.00	104.28
9	8	16	9.00	900	72.00	113.76
10	8	16	4.50	450	36.00	56.88
11	1	10	Tekm		1554.00	958.82
12	30	8	1.95	25 / 80	58.50	23.11
13	8	16	3.00	25 / 240	24.00	37.92
14	36	14	3.75	50 / 315	135.00	163.35
15	90	8	0.69	12 / 17	62.10	24.53
16	516	8	1.09	12 / 15 / 22	562.44	222.16
17	22	8	1.89	25 / 64	41.58	16.42
18	88	10	1.58	70 / 25	139.04	85.79
19	16	12	2.60	25 / 120	41.60	36.94
20	11	20	8.80	880	96.80	239.10
21	8	10	8.80	880	70.40	43.44
22	12	16	2.99	25 / 140	35.88	56.69
23	112	14	4.37	50 / 377	489.44	592.22
24	3	12	2.23	25 / 183	6.69	5.94
25	9	8	1.37	12 / 25 / 34	12.33	4.87
26	102	8	2.36	84 / 12 / 25	240.72	95.08
27	30	8	1.16	24 / 12 / 25	34.80	13.75
28	10	16	2.91	12 / 140	29.10	45.98
29	2	12	3.20	25 / 280	6.40	5.68
30	23	8	1.06	25 / 24 / 34	24.38	9.63
31	30	16	0.50	50	15.00	23.70

Skupna teža [kg] : 3720.86

Steber S-203

6x

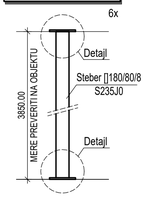

Steber S-204

5x

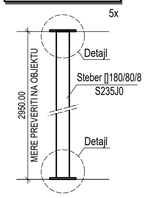

DETAJL SIDRANJA

Steber S-103, S-104 M1:10

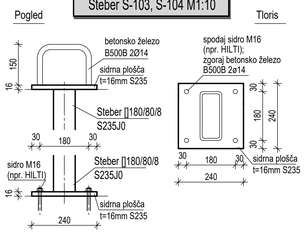

DETAJL

Naleganje na betonsko ležišče

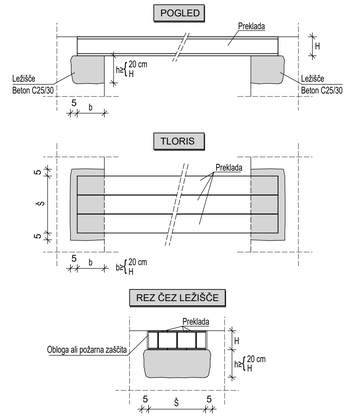

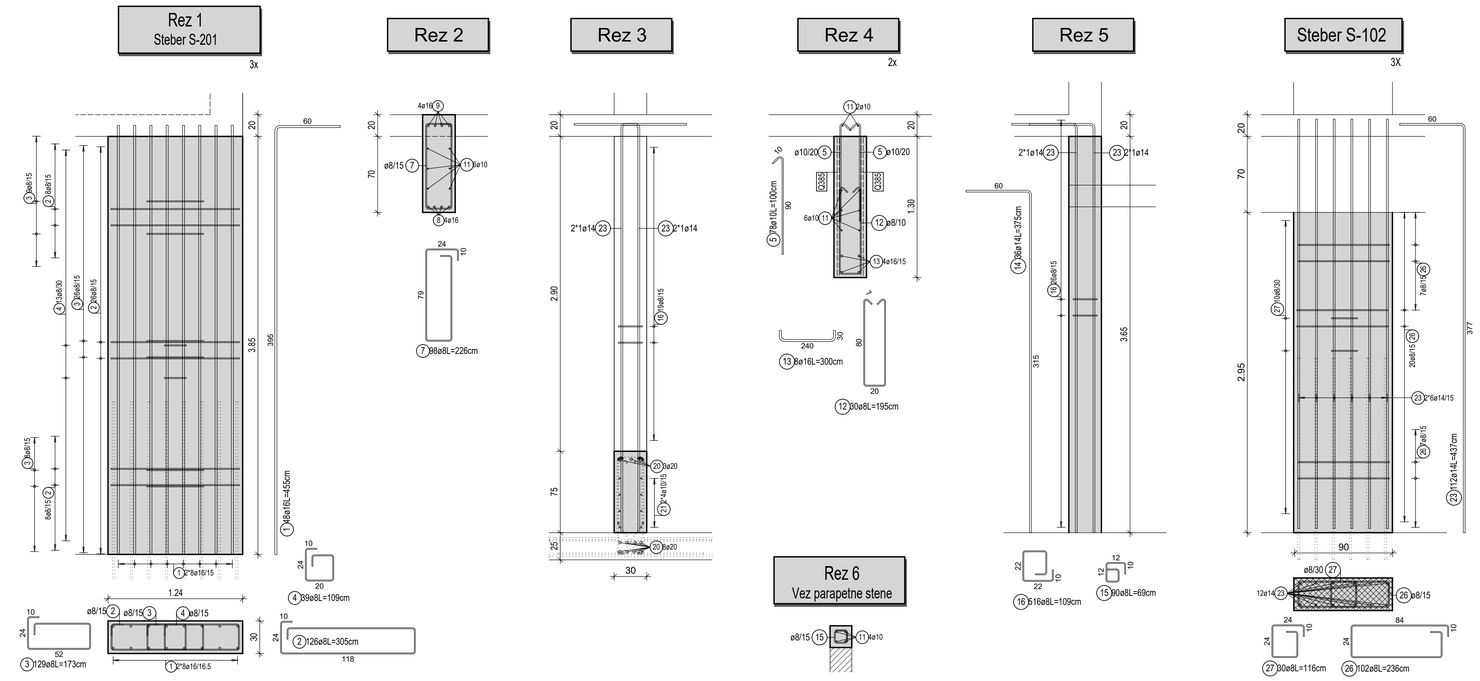

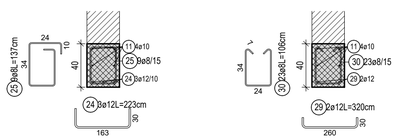

Distančnik za steno d=30cm, 4kos/m2

PREKLOPI MREŽ

Q385: min. 50 cm

POLAGANJE PALIC

preklope zamikati

POLAGANJE STREMEN

odprtine stremen zamikati

NEZGODNA VARNOST

Ravne vertikalne palice, katere štrijo v zrak je potrebno pokriti ali izvesti s kljuko brez redukcije dolžine sidranja ali prekrivanja!

BETON	KRIVLJENJE ARMATURE PO SIST EN 1992-1-1
C25/30 XC1	KRIVLJENJE IN DOLŽINE KLJUK IN ZANK / KRIVLJENJE PALIC
KROVNI SLOJ 3,0cm	Dolžina kljuke: kljuke 90° ≤ α ≤ 150°: l ≥ 10*ds; kljuke nad 150°: l ≥ 5*ds. / Di ≥ 20*ds oz. po izvlečku armature; Dz ≥ 20*ds oz. po izvlečku armature
ARMATURA B 500 B	

KONSTRUKCIJSKO JEKLO:

S235J0 s protipožarnim premazom

POZOR:

Podpore plošče nad KLETJO se lahko odstranijo šele po doseženi zadostni trdnosti betona nosilca nad KLETJO (obrnjen navzgor)! V kolikor se podpore odstranijo prej lahko pride do poškodb ali do porušitve nedokončanega objekta!

OPOMBE:

Kote in mere preveriti na objektu! Preveriti na skladnost z ostalimi pripadajočimi načrti! Paziti na vgradne elemente in preboje za potrebe inštalacij - glej pripadajoče načrte!

V primeru morebitnih sprememb se posvetovati s projektantom, kateri je izdelovalec načrta!

GiBS GRADBENI INŽENIRING

PROJEKTIRANJE, TEHNIČNO SVETOVANJE, STATIKA
IZDELAVA PROJEKTNE DOKUMENTACIJE

GiBS, Simon Balažič, s.p.
Ormoška cesta 21, 9240 Ljutomer
GSM: 041 227 221
e-Mail: info@gibs.si Internet: www.gibs.si

Naziv objekta: VRTEC ŽITEČKA VAS	Odgovorni vodja projekta: Uroš Rošker, univ. dipl. inž. arh., ZAPS A-1737
Ime oziroma naziv investitorja: OBČINA DUPLEK, Trg slovenske osamosvojitve 1, 2241 Spodnji Duplek	Odgovorni projektant: Simon Balažič, dipl. inž. grad., IZS G-4082
Vrsta projekta: PZI	Sodelavec: -
Vrsta načrta: 3 - NAČRT GRADBENIH KONSTRUKCIJ	Projektant: GiBS, Simon Balažič, s.p., Ormoška cesta 21, 9240 Ljutomer
Vsebina risbe: PRITLIČJE, POZICIJSKI, OPAŽNI IN ARMATURNI NAČRT	Merilo: 1:10/25/50
Številka projekta: 27/2017	Številka načrta: GiBS-17-48
Datum: Avgust 2018	Številka risbe: 10